ERA®



Catalogue 2016

Graphic representation	Article	Name	Warehouse/ order	Weight individual	Box volume	Quantity of products	Gross weight
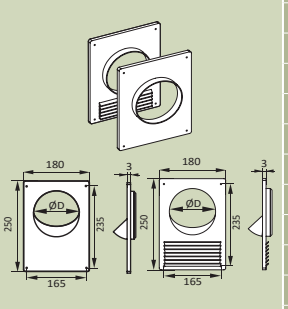	100PTP	Plastic butt strap 205x240 with flange D100	W	0,08	0,082	30	3,5
	110PTP	Plastic butt strap 205x240 with flange D110	W	0,08	0,082	30	3,6
	120PTP	Plastic butt strap 205x240 with flange D120	W	0,08	0,082	30	3,5
	130PTP	Plastic butt strap 205x240 with flange D130	W	0,08	0,082	30	3,5
	140PTP	Plastic butt strap 205x240 with flange D140	W	0,08	0,082	30	3,5
	150PTP	Plastic butt strap 205x240 with flange D150	W	0,08	0,082	30	3,4
	100PTPR	Plastic butt strap 205x240 with grill and with flange D100	W	0,08	0,082	30	3,6
	110PTPR	Plastic butt strap 205x240 with grill and with flange D110	W	0,08	0,082	30	3,6
	120PTPR	Plastic butt strap 205x240 with grill and with flange D120	W	0,08	0,082	30	3,5
	125PTPR	Plastic butt strap 205x240 with grill and with flange D125	W	0,08	0,082	30	3,5
	130PTPR	Plastic butt strap 205x240 with grill and with flange D130	W	0,08	0,082	30	3,6
	150PTPR	Plastic butt strap 205x240 with grill and with flange D150	W	0,08	0,082	30	3,5

Model	100PTP/PTPR	110PTP/PTPR	120PTP/PTPR	125PTP/PTPR	130PTP/PTPR	150PTP/PTPR
d	100	110	120	125	130	150

Свързващи метални елементи

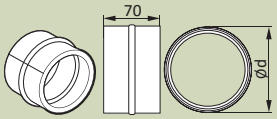	10PM	Steel connector coated with polymeric enamel, D100	W	0,093	0,082	96	9,688	
	12PM	Steel connector coated with polymeric enamel, D120	W	0,108	0,082	60	7,24	
	12,5PM	Steel connector coated with polymeric enamel, D125	W	0,12	0,082	56	7,48	
	15PM	Steel connector coated with polymeric enamel, D150	W	0,134	0,082	36	5,584	
	20PM	Steel connector coated with polymeric enamel, D200	W	0,178	0,082	24	5,032	

Model	10PM	12PM	12,5PM	15PM	20PM
d	100	120	125	150	200

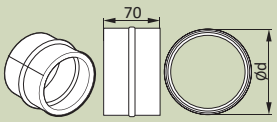	10PZ	Zinc-coated steel connector D100	W	0,098	0,082	96	10,16	
	12PZ	Zinc-coated steel connector D120	W	0,114	0,082	60	7,6	
	12,5PZ	Zinc-coated steel connector D125	W	0,118	0,082	56	7,368	
	15PZ	Zinc-coated steel connector D150	W	0,148	0,082	36	6,088	

Model	10PZ	12PZ	12,5PZ	15PZ
d	100	120	125	150

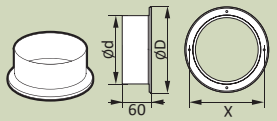	10FM	Steel flange coated with polymeric enamel D100	W	0,165	0,082	95	16,43	
	12FM	Steel flange coated with polymeric enamel D120	W	0,179	0,082	60	11,5	
	12,5FM	Steel flange coated with polymeric enamel D125	W	0,187	0,082	60	11,98	
	15FM	Steel flange coated with polymeric enamel D150	W	0,24	0,082	40	10,36	

Model	10FM	12FM	12,5FM	15FM
d	100	120	125	150
X	114	134	139	164
D	128	148	153	178

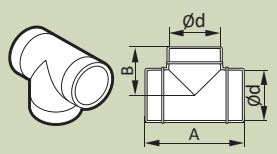	10TM	Steel T-joint coated with polymeric enamel D100	W	0,343	0,082	24	8,992	
	12TM	Steel T-joint coated with polymeric enamel D120	W	0,41	0,082	16	7,32	
	12,5TM	Steel T-joint coated with polymeric enamel D125	W	0,452	0,082	16	7,992	
	15TM	Steel T-joint coated with polymeric enamel D150	W	0,59	0,082	12	7,84	

Model	10TM	12TM	12,5TM	15TM
d	100	120	125	150
A	200	215	220	246
B	98	110	110	123

Graphic representation	Article	Name	Warehouse/ order	Weight individual	Box volume	Quantity of products	Gross weight

Гъвкави блиндирани въздуховоди

	AF102	Flexible armoured air duct, metallized film 70 micron, L up to 10 m	W	1,165	0,013	1	1,165
	AF127	Flexible armoured air duct, metallized film 70 micron, L up to 10 m	W	1,371	0,013	1	1,371
	AF152	Flexible armoured air duct, metallized film 70 micron, L up to 10 m	W	1,591	0,024	1	1,591
	AF160	Flexible armoured air duct, metallized film 70 micron, L up to 10 m	W	1,662	0,024	1	1,662
	AF203	Flexible armoured air duct, metallized film 70 micron, L up to 10 m	W	2,041	0,029	1	2,041
	AF254	Flexible armoured air duct, metallized film 70 micron, L up to 10 m	W	2,491	0,043	1	2,491
	AF315	Flexible armoured air duct, metallized film 70 micron, L up to 10 m	W	3,029	0,045	1	3,029
	AF356	Flexible armoured air duct, metallized film 70 micron, L up to 10 m	W	3,391	0,053	1	3,391
	AF406	Flexible armoured air duct, metallized film 70 micron, L up to 10 m	W	3,755	0,057	1	3,755
	AF-P102	Flexible armoured air duct, metallized film 105 micron, L up to 10 m	O	1,35	0,013	1	1,35
	AF-P127	Flexible armoured air duct, metallized film 105 micron, L up to 10 m	O	1,25	0,013	1	1,25
	AF-P152	Flexible armoured air duct, metallized film 105 micron, L up to 10 m	O	1,47	0,024	1	1,47
	AF-P160	Flexible armoured air duct, metallized film 105 micron, L up to 10 m	O	1,47	0,024	1	1,47
	AF-P203	Flexible armoured air duct, metallized film 105 micron, L up to 10 m	O	1,87	0,029	1	1,87
	AF-P254	Flexible armoured air duct, metallized film 105 micron, L up to 10 m	O	2,85	0,043	1	2,85
	AF-P315	Flexible armoured air duct, metallized film 105 micron, L up to 10 m	O	3,5	0,045	1	3,5
	AF-P356	Flexible armoured air duct, metallized film 105 micron, L up to 10 m	O	3,97	0,053	1	3,97
	AF-P406	Flexible armoured air duct, metallized film 105 micron, L up to 10 m	O	4,34	0,057	1	4,34
	AF102 thermal	Flexible armoured air duct, with thermal protection 30 mm, metallized film 70 micron, L up to 10 m	O	2,6	0,013	1	2,6
	AF127 thermal	Flexible armoured air duct, with thermal protection 30 mm, metallized film 70 micron, L up to 10 m	O	2,99	0,013	1	2,99
	AF152 thermal	Flexible armoured air duct, with thermal protection, 30 mm, metallized film 70 micron, L up to 10 m	O	3,96	0,024	1	3,96
	AF160 thermal	Flexible armoured air duct, with thermal protection 30 mm, metallized film 70 micron, L up to 10 m	O	3,96	0,024	1	3,96
	AF203 thermal	Flexible armoured air duct, with thermal protection 30 mm, metallized film 70 micron, L up to 10 m	O	4,56	0,029	1	4,56
	AF254 thermal	Flexible armoured air duct, with thermal protection 30 mm, metallized film 70 micron, L up to 10 m	O	5,89	0,043	1	5,89
	AF315 thermal	Flexible armoured air duct, with thermal protection 30 mm, metallized film 70 micron, L up to 10 m	O	6,74	0,045	1	6,74

Гъвкави алуминиеви въздуховоди

Graphic representation	Article	Name	Warehouse/ order	Weight individual	Box volume	Quantity of products	Gross weight
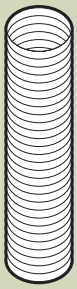	08VA	Aluminum flexible goffered air duct, L up to 3 m, D 80 mm	W	0,28	0,082	28	8,84
	10VA	Aluminum flexible goffered air duct, L up to 3 m, D 100 mm	W	0,26	0,082	20	6,2
	11VA	Aluminum flexible goffered air duct, L up to 3 m, D 110 mm	W	0,28	0,082	15	5,2
	11,5VA	Aluminum flexible goffered air duct, L up to 3 m, D 115 mm	W	0,285	0,082	14	4,99
	12VA	Aluminum flexible goffered air duct, L up to 3 m, D 120 mm	W	0,29	0,082	14	5,06
	12,5VA	Aluminum flexible goffered air duct, L up to 3 m, D 125 mm	W	0,315	0,082	12	4,78
	13VA	Aluminum flexible goffered air duct, L up to 3 m, D 130 mm	W	0,325	0,082	11	4,575
	13,5VA	Aluminum flexible goffered air duct, L up to 3 m, D 135 mm	W	0,335	0,082	11	4,685
	14VA	Aluminum flexible goffered air duct, L up to 3 m, D 140 mm	W	0,345	0,082	11	4,795
	15VA	Aluminum flexible goffered air duct, L up to 3 m, D 150 mm	W	0,375	0,082	8	4
	16VA	Aluminum flexible goffered air duct, L up to 3 m, D 160 mm	W	0,385	0,082	7	3,695
	20VA	Aluminum flexible goffered air duct, L up to 3 m, D 200 mm	W	0,495	0,082	4	2,98
	25VA	Aluminum flexible goffered air duct, L up to 3 m, D 250 mm	W	0,843	0,288	6	7,200
	31,5VA	Aluminum flexible goffered air duct, L up to 3 m, D 315 mm	W	1,158	0,288	4	6,771
	08BA ULTRA	Aluminum flexible goffered air duct, L up to 3,1 m, D 80 mm	W	0,28	0,082	28	8,84
	10BA ULTRA	Aluminum flexible goffered air duct, L up to 3,1 m, D 100 mm	W	0,26	0,082	20	6,2
	11BA ULTRA	Aluminum flexible goffered air duct, L up to 3,1 m, D 110 mm	W	0,28	0,082	15	5,2
	11,5BA ULTRA	Aluminum flexible goffered air duct, L up to 3,1 m, D 115 mm	W	0,285	0,082	14	4,99
	12BA ULTRA	Aluminum flexible goffered air duct, L up to 3,1 m, D 120 mm	W	0,29	0,082	14	5,06
	12,5BA ULTRA	Aluminum flexible goffered air duct, L up to 3,1 m, D 125 mm	W	0,315	0,082	12	4,78
	13BA ULTRA	Aluminum flexible goffered air duct, L up to 3,1 m, D 130 mm	W	0,325	0,082	11	4,575
	13,5BA ULTRA	Aluminum flexible goffered air duct, L up to 3,1 m, D 135 mm	W	0,335	0,082	11	4,685
	14BA ULTRA	Aluminum flexible goffered air duct, L up to 3,1 m, D 140 mm	W	0,345	0,082	11	4,795
	15BA ULTRA	Aluminum flexible goffered air duct, L up to 3,1 m, D 150 mm	W	0,375	0,082	8	4
	16BA ULTRA	Aluminum flexible goffered air duct, L up to 3,1 m, D 160 mm	W	0,385	0,082	7	3,695
	20BA ULTRA	Aluminum flexible goffered air duct, L up to 3,1 m, D 200 mm	W	0,495	0,082	4	2,98
	25BA ULTRA	Aluminum flexible goffered air duct, L up to 3,1 m, D 250 mm	W	0,843	0,288	6	7,200
	31,5BA ULTRA	Aluminum flexible goffered air duct, L up to 3,1 m, D 315 mm	W	1,158	0,288	4	6,771
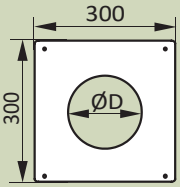	100PTM (30x30)	Butt strap d 100	W	0,354	0,038	15	5,84
	110PTM (30x30)	Butt strap d 110	W	0,352	0,038	15	5,81
	115PTM (30x30)	Butt strap d 115	W	0,35	0,038	15	5,78
	120PTM (30x30)	Butt strap d 120	W	0,349	0,038	15	5,765
	125PTM (30x30)	Butt strap d 125	W	0,347	0,038	15	5,735
	130PTM (30x30)	Butt strap d 130	W	0,345	0,038	15	5,705
	135PTM (30x30)	Butt strap d 135	W	0,343	0,038	15	5,675
	140PTM (30x30)	Butt strap d 140	W	0,341	0,038	15	5,645
	150PTM (30x30)	Butt strap d 150	W	0,336	0,038	15	5,57
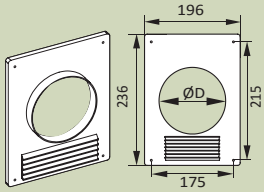	80PTMR	Metal butt strap 196x236 with grill and flange D80	W	0,204	0,019	20	4,36
	100PTMR	Metal butt strap 196x236 with grill and flange D100	W	0,202	0,019	20	4,32
	110PTMR	Metal butt strap 196x236 with grill and flange D110	W	0,2	0,019	20	4,28
	115PTMR	Metal butt strap 196x236 with grill and flange D115	W	0,197	0,019	20	4,22
	120PTMR	Metal butt strap 196x236 with grill and flange D120	W	0,193	0,019	20	4,14
	125PTMR	Metal butt strap 196x236 with grill and flange D125	W	0,192	0,019	19	3,928
	130PTMR	Metal butt strap 196x236 with grill and flange D130	W	0,189	0,019	19	3,871
	135PTMR	Metal butt strap 196x236 with grill and flange D135	W	0,186	0,019	19	3,814
	140PTMR	Metal butt strap 196x236 with grill and flange D140	W	0,181	0,019	19	3,719
	150PTMR	Metal butt strap 196x236 with grill and flange D150	W	0,179	0,019	19	3,681
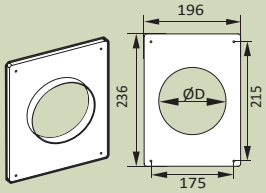	80PTM	Metal butt strap 196x236 with flange D80	W	0,2	0,019	20	4,28
	100PTM	Metal butt strap 196x236 with flange D100	W	0,19	0,019	20	4,08
	110PTM	Metal butt strap 196x236 with flange D110	W	0,198	0,019	20	4,24
	115PTM	Metal butt strap 196x236 with flange D115	W	0,198	0,019	20	4,24
	120PTM	Metal butt strap 196x236 with flange D120	W	0,193	0,019	20	4,14
	125PTM	Metal butt strap 196x236 with flange D125	W	0,192	0,019	19	3,928
	130PTM	Metal butt strap 196x236 with flange D130	W	0,187	0,019	19	3,833
	135PTM	Metal butt strap 196x236 with flange D135	W	0,186	0,019	19	3,814
	140PTM	Metal butt strap 196x236 with flange D140	W	0,17	0,019	19	3,51
	150PTM	Metal butt strap 196x236 with flange D150	W	0,165	0,019	19	3,415
	160PTM	Metal butt strap 196x236 with flange D160	W	0,165	0,019	19	3,415

Типичен пример за вентилационна с-ма

Монтаж на нагнетателен конусен вентил

(в стена)

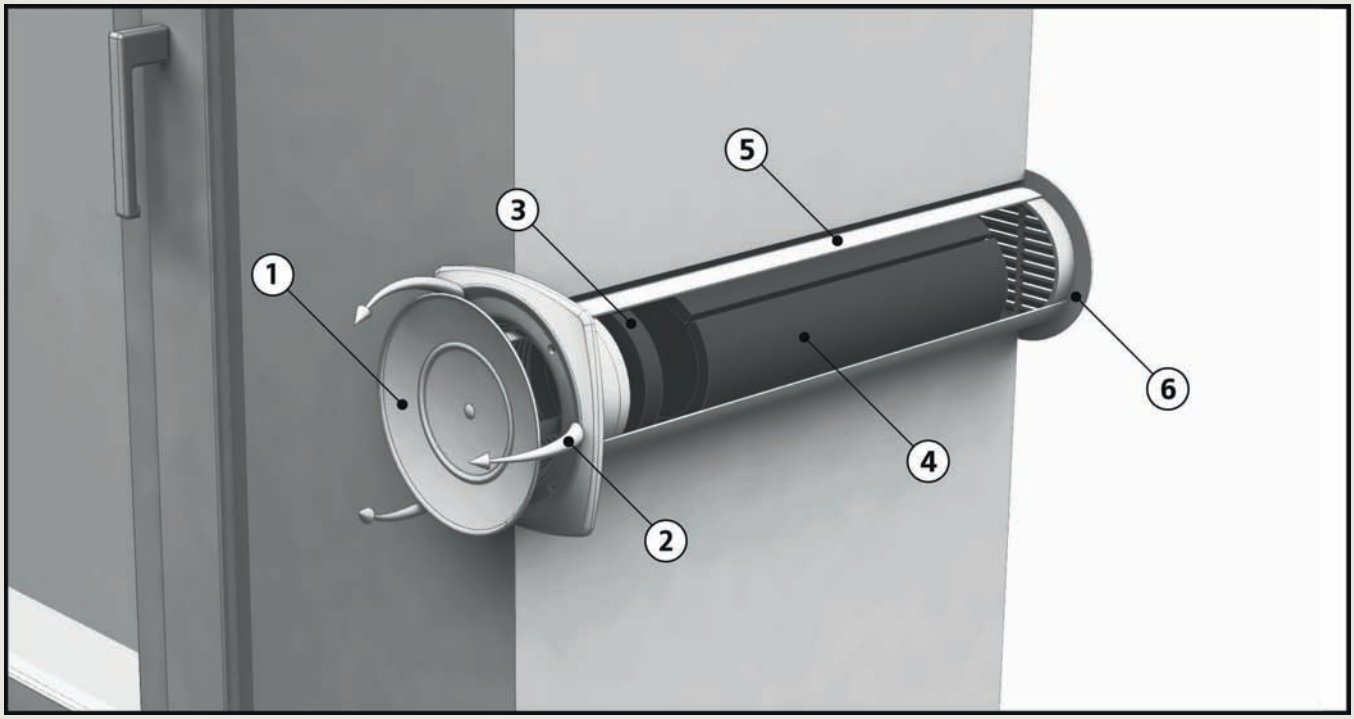

1. Декоративен панел, монтиращ се в помещението;
2. Въздушен поток;
3. Филтър;
4. Изолация;
5. Пластмасов въздуховод;
6. Външна решетка (външен дофузер).

Варианти за нагнетателни и смукателни конусни вентили

(серия «STREET LINE»)

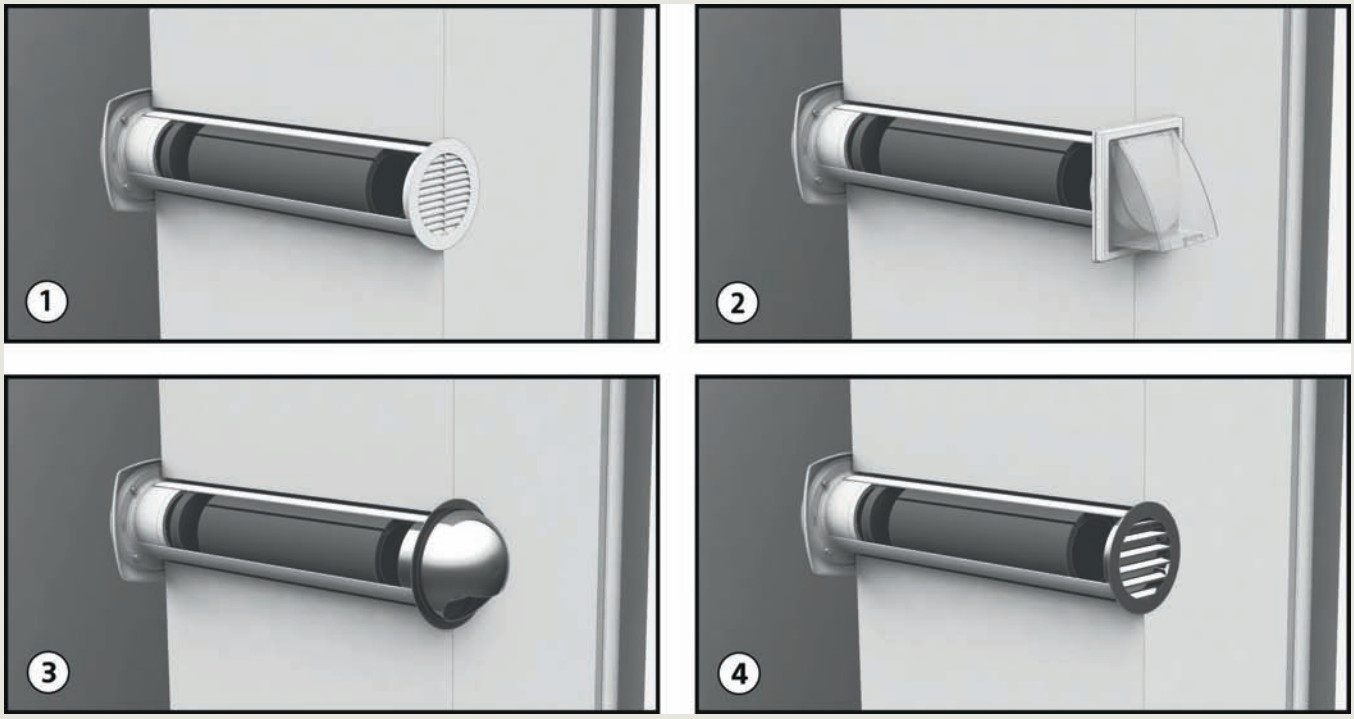

1. КР – външна решетка (ASA-пластмаса) + механизъм за контрол на дебита;
2. КР-02 - външна нагнетателна решетка (ASA-пластмаса) + механизъм за контрол на дебита
3. КР-03 - външна нагнетателна решетка (стоманена) + механизъм за контрол на дебита;
4. КР – външна решетка (алуминиева) + механизъм за контрол на дебита.

Типичен пример за изграждане на вентилационна с-ма

WC помещение

(пример за монтаж на осов вентилатор PROFIT)

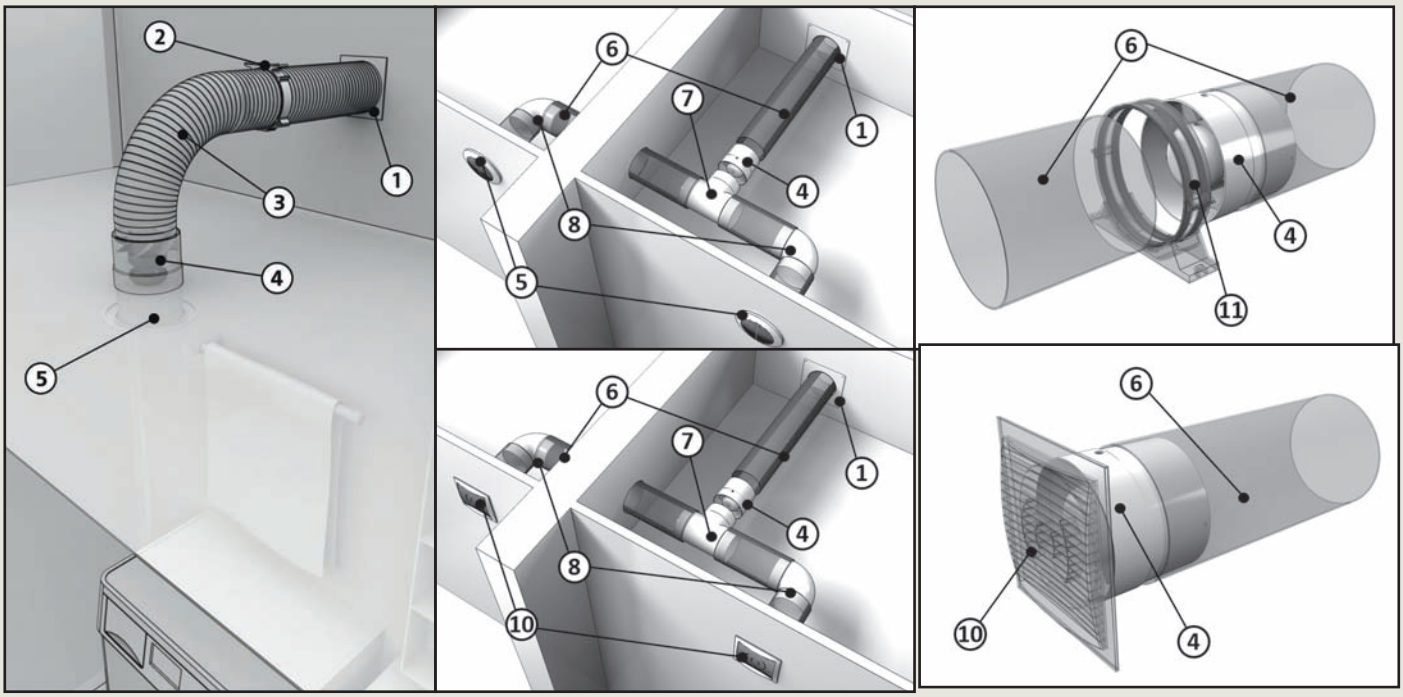

1. Планка за кръгъл въздуховод (NKP);
2. Скоба (DKP);
3. Блиндиран гъвкав въздуховод (VA);
4. Осов вентилатор (PROFIT);
5. Нагнетателна решетка (RKF);
6. Кръгъл въздуховод (VP);
7. Т-връзка (TP);
8. Коляно (KKP);
9. Нагнетателна решетка (RPKF);
10. Нагнетателна решетка (RCF);
11. Конектор за кръгли въздуховоди (DSKP).

Кухня

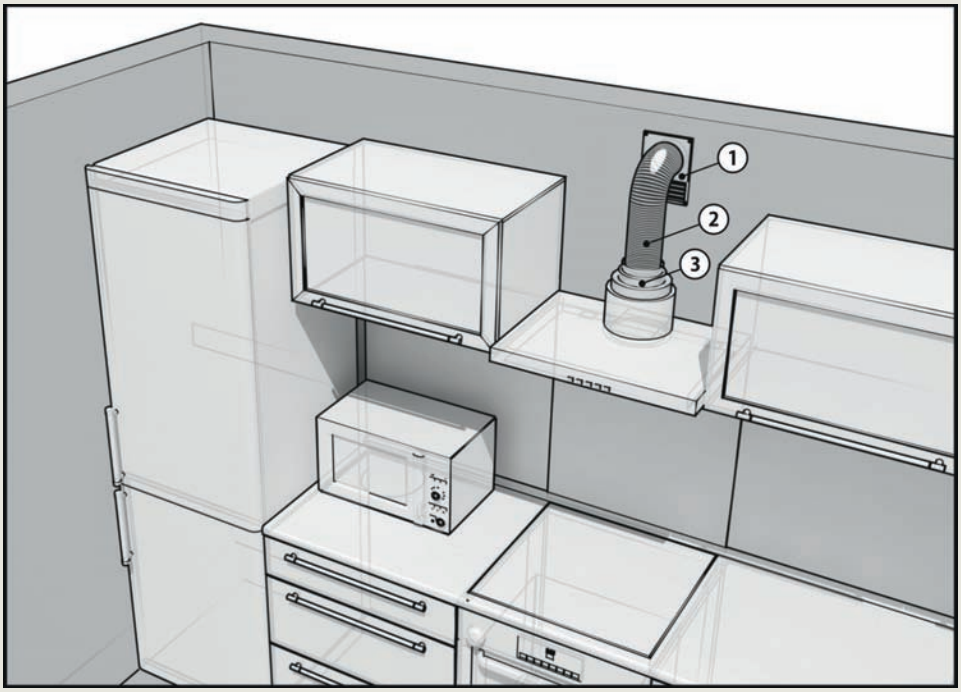

1. Нагнетателна решетка с въздуховод (RU);
2. Гъвкав алуминиев въздуховод (VA);
3. Конектор за кръгли въздуховоди (PU).

Типичен пример за вентилационна с-ма

Кухня

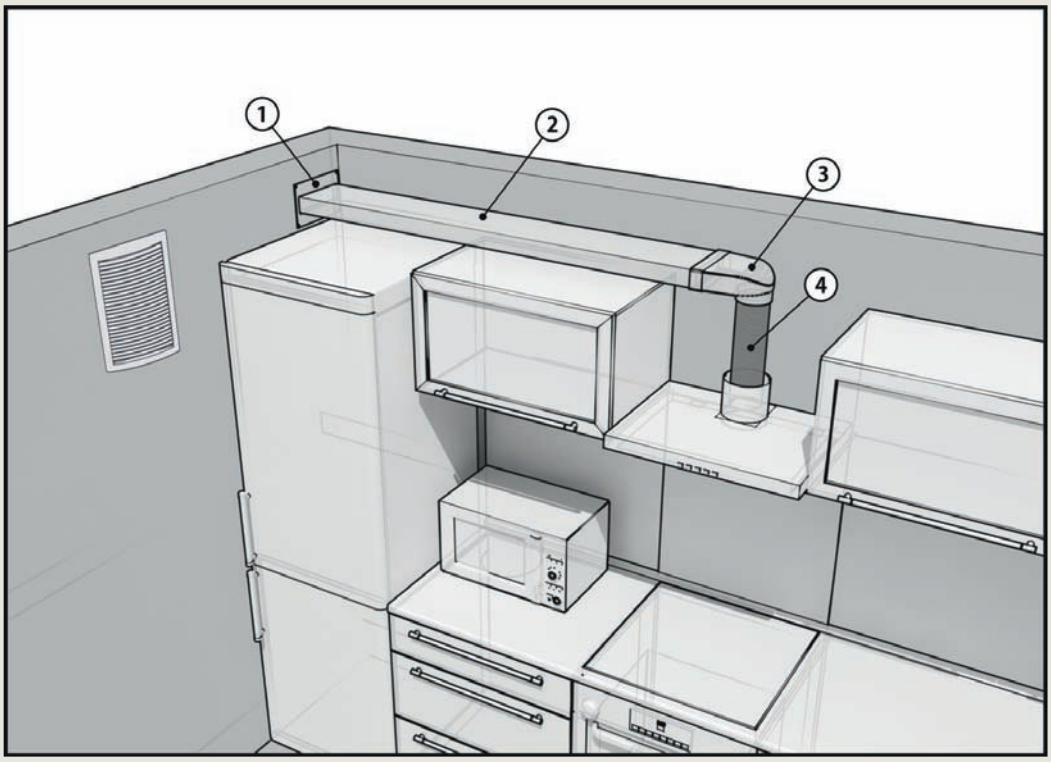

1. Подложка за правоъгълни въздуховоди (NPP);
2. Правоъгълен въздуховод (VP);
3. Конектор за плосък въздуховод с дифузер (SKFP);
4. Алуминиев гъвкав въздуховод (VA).

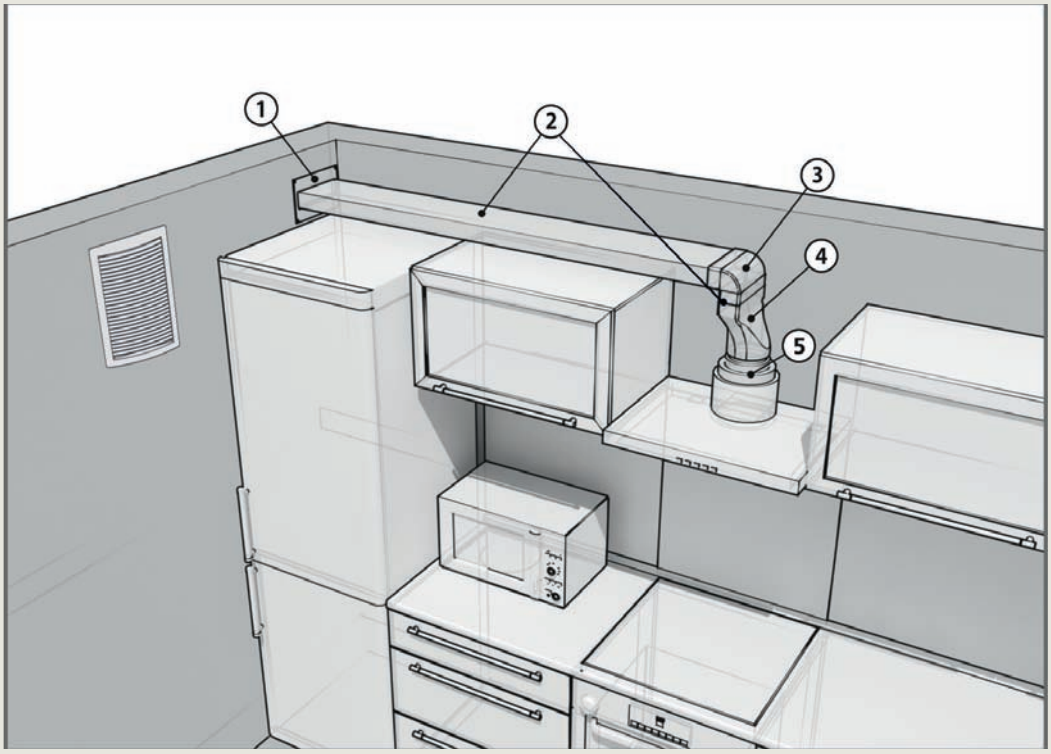

1. Подложка за правоъгълни въздуховоди (NPP);
2. Правоъгълен въздуховод (VP);
3. Правоъгълно коляно (KVP);
4. Плоско-кръгъл адаптор (SPKP);
5. Редукция (PU).

Типичен пример за изграждане на вентилационна с-ма

WC помещение

(вентилатор, решетка за врата)

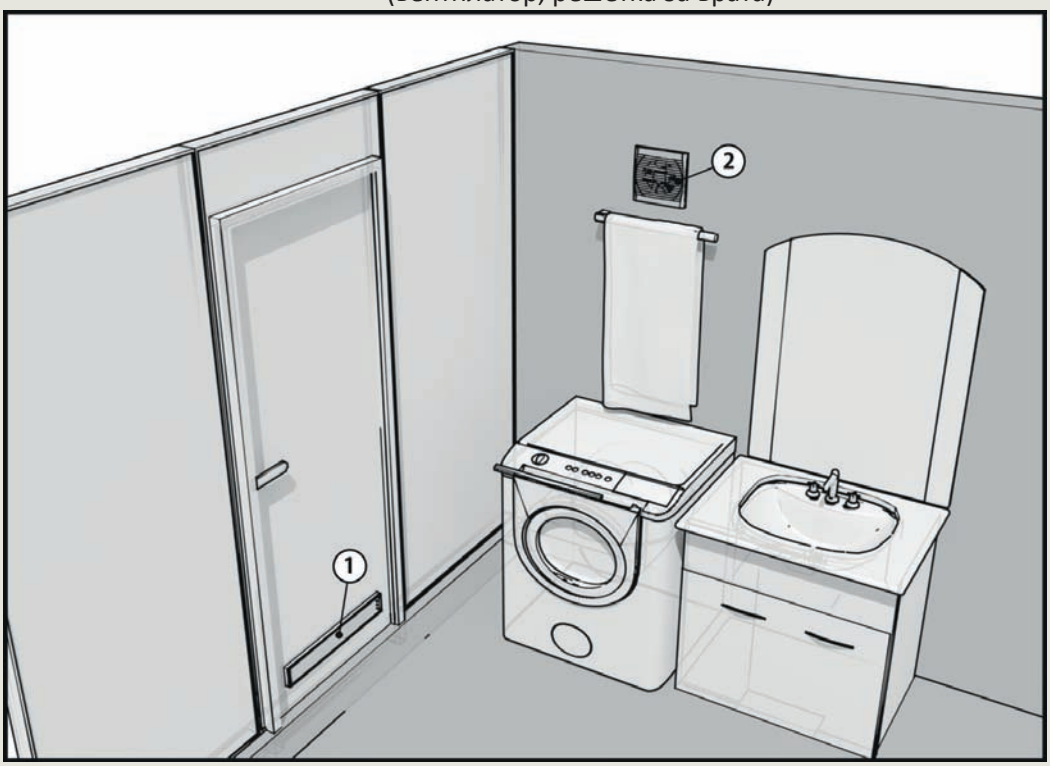

1. Решетка за врата (DP);
2. Вентилатор.

WC помещение

(конусен вентил, окачен таван)

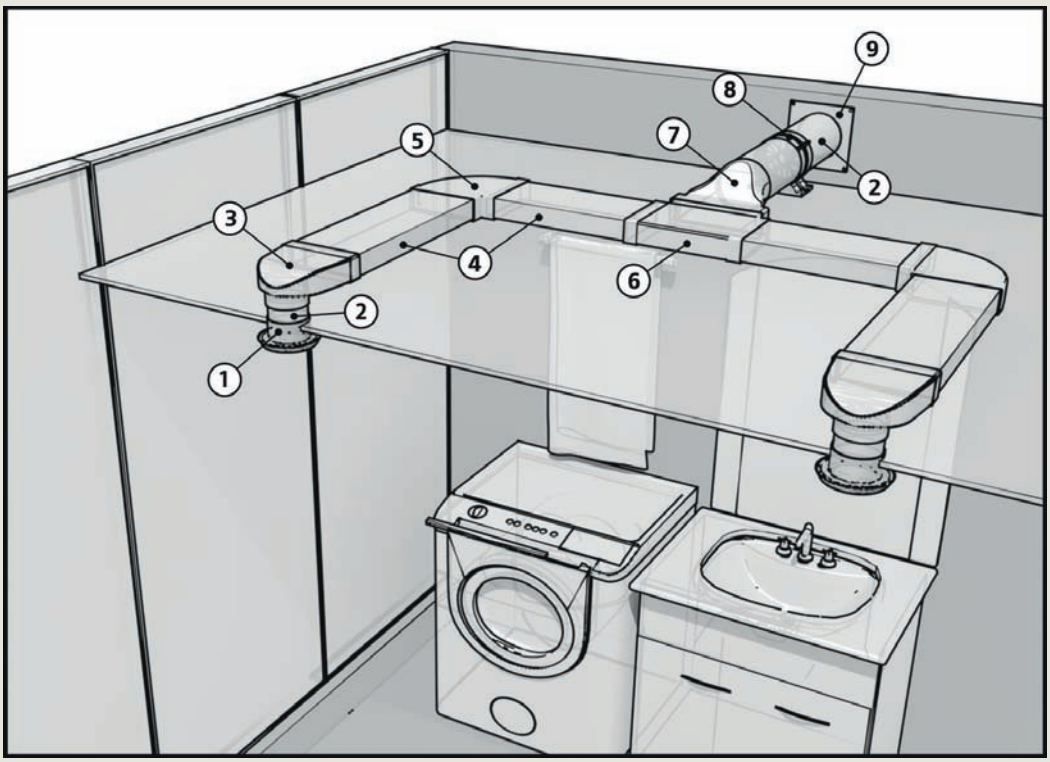

1. Нагнетателен конусен вентил (AVP);
2. Кръгъл въздуховод (VP);
3. Плосък конектор с фланец за дифузер (SKFP);
4. Плосък въздуховод (VP);
5. Хоризонтално коляно (KGP);
6. Плоска Т-връзка (TTP);
7. Плоско-кръгъл адаптор (CPKP);
8. Вентилатор (PRO);
9. Подложка за кръгъл въздуховод (NKP)

Типичен пример за вентилационна с-ма

WC помещение

(WC отделно помещение, два вентилационни извода)

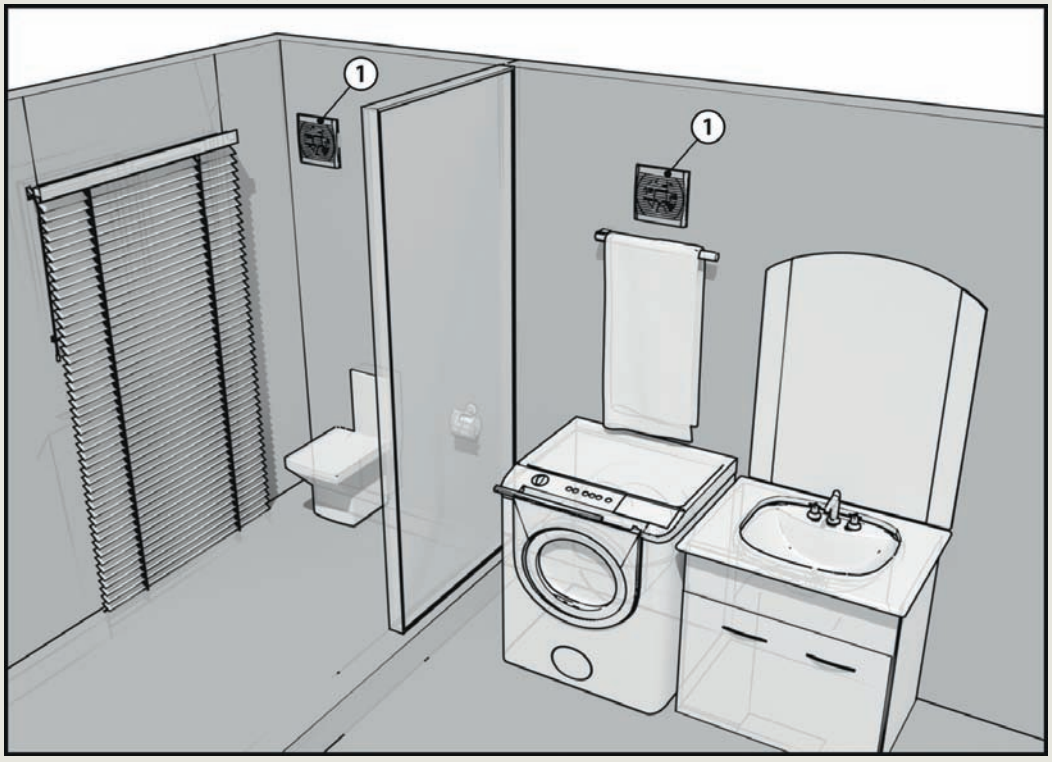

1.Вентилатор

WC помещение

(WC едно помещение, два вентилационни извода)

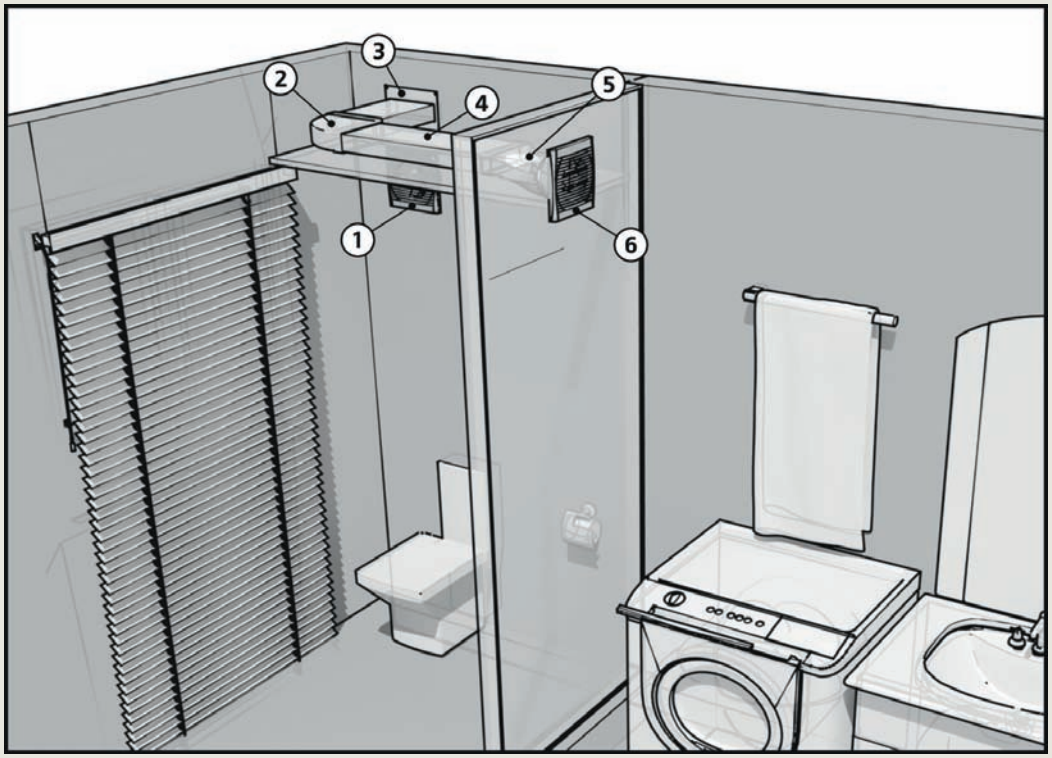

1. Вентилатор
2. Хоризонтално коляно (KGP);
3. Подложка за плосък въздуховод (NNP);
4. Плосък въздуховод (VP);
5. Плоско-кръгъл конектор (SPKP);
6. Вентилатор.

Типичен пример за изграждане на вентилационна с-ма

Офис

(конусен вентил, окачен таван)

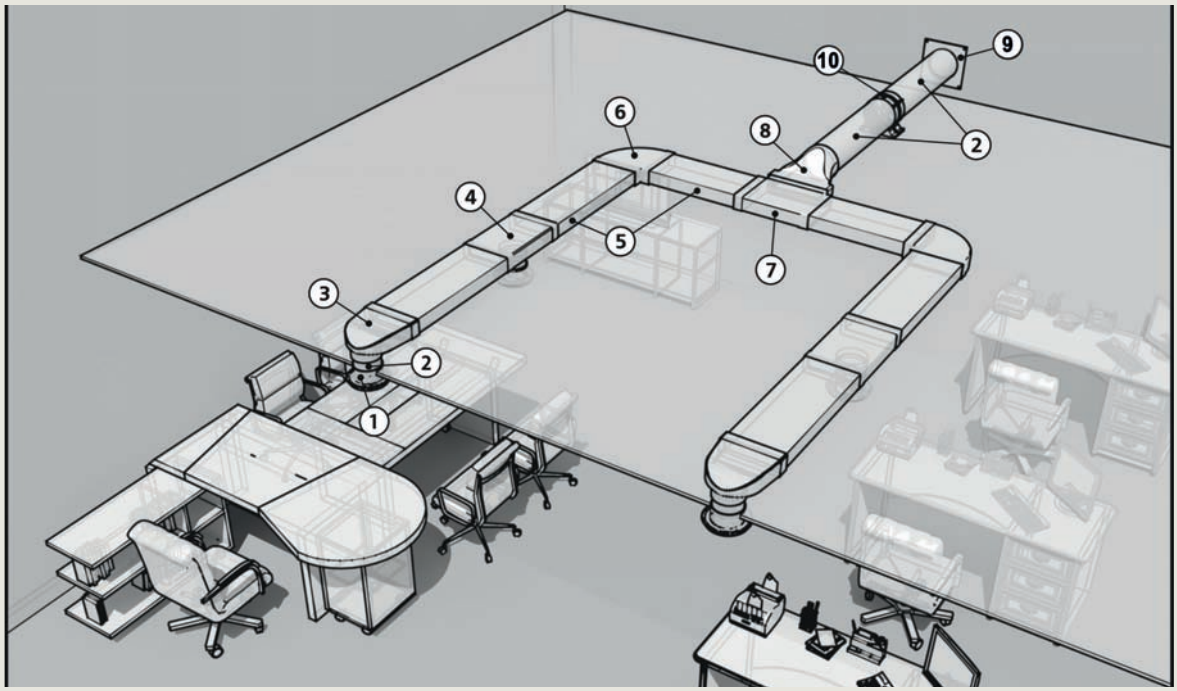

1. Нагнетателен конусен вентил (AVP);
2. Кръгъл въздуховод(VP);
3. Плосък адаптор с фланец за дифузер (SKFP);
4. Плосък конектор с фланец за дифузер (TFP);
5. Плосък въздуховод (VP);
6. Хоризонтално коляно (KGP);
7. Плоска Т-връзка (TPP);
8. Плоско-кръгъл адаптор (SPKP);
9. Подложка за кръгъл въздуховод (NKP);
10. Вентилатор (PRO).

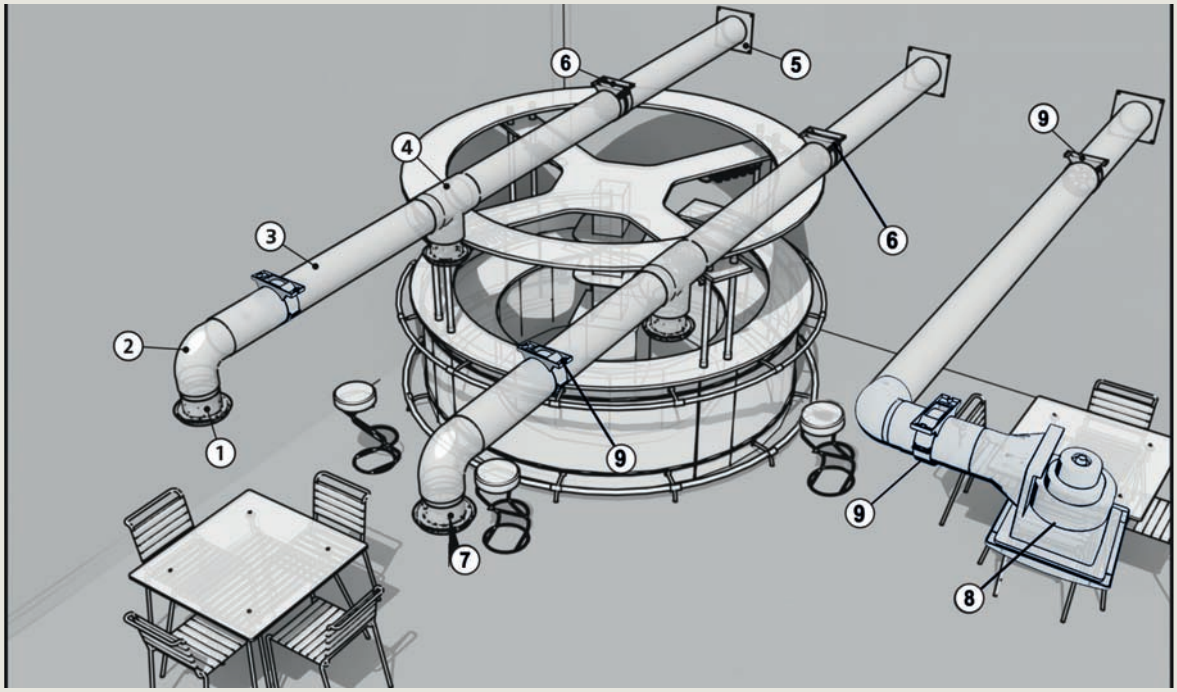

1. Нагнетателен конусен вентил (AVP);
2. Кръгло коляно (KKP);
3. Кръгъл въздуховод (VP);
4. Кръгло съединение (TP);
5. Подложка за кръгли въздуховоди (NKP)
6. Вентилатор (PRO);
7. Нагнетателен конусен вентил (APP);
8. Центробежен вентилатор (NVF);
9. Държач (DSKP)

ERA

Reliable supplier

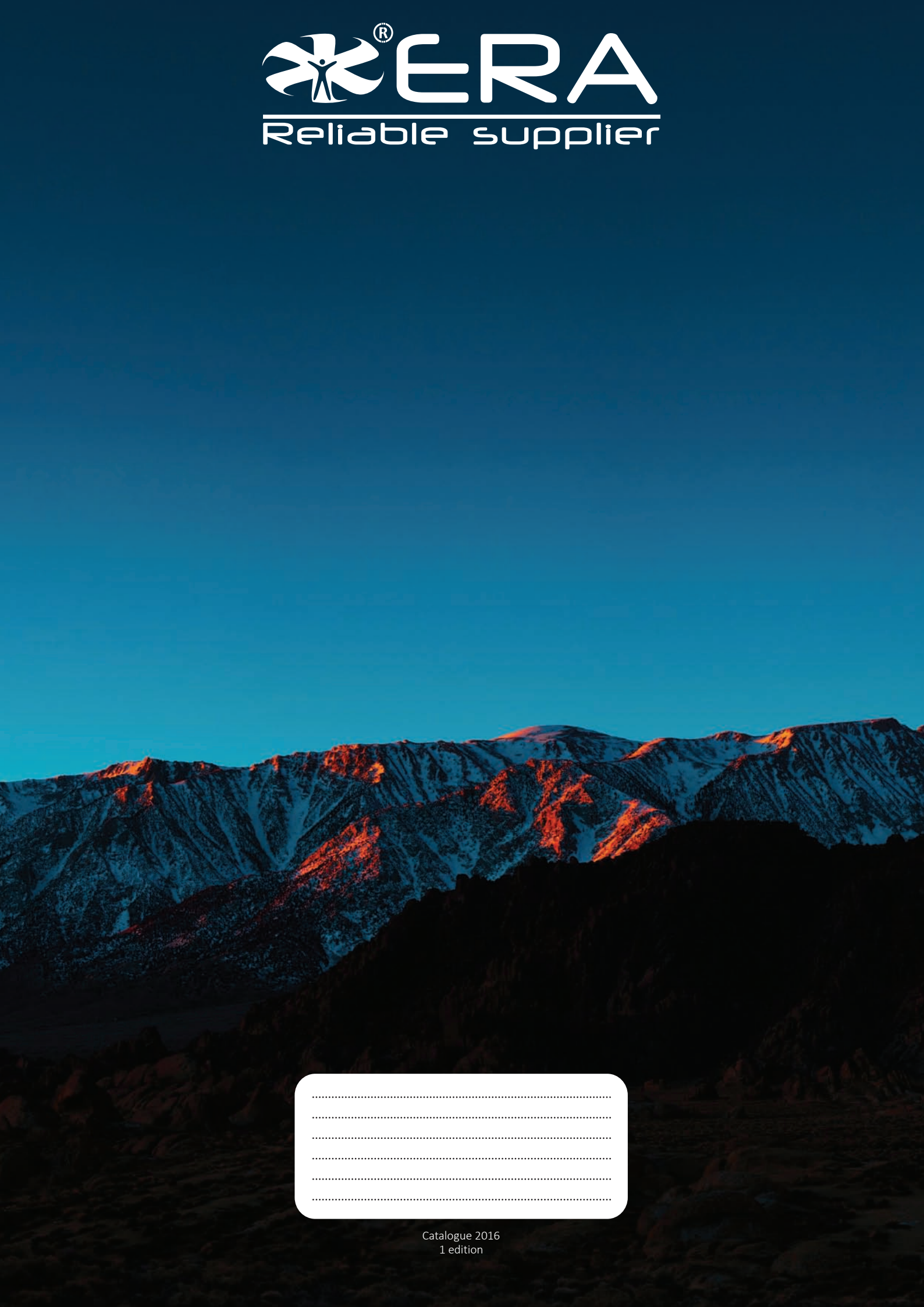

Catalogue 2016
1 edition